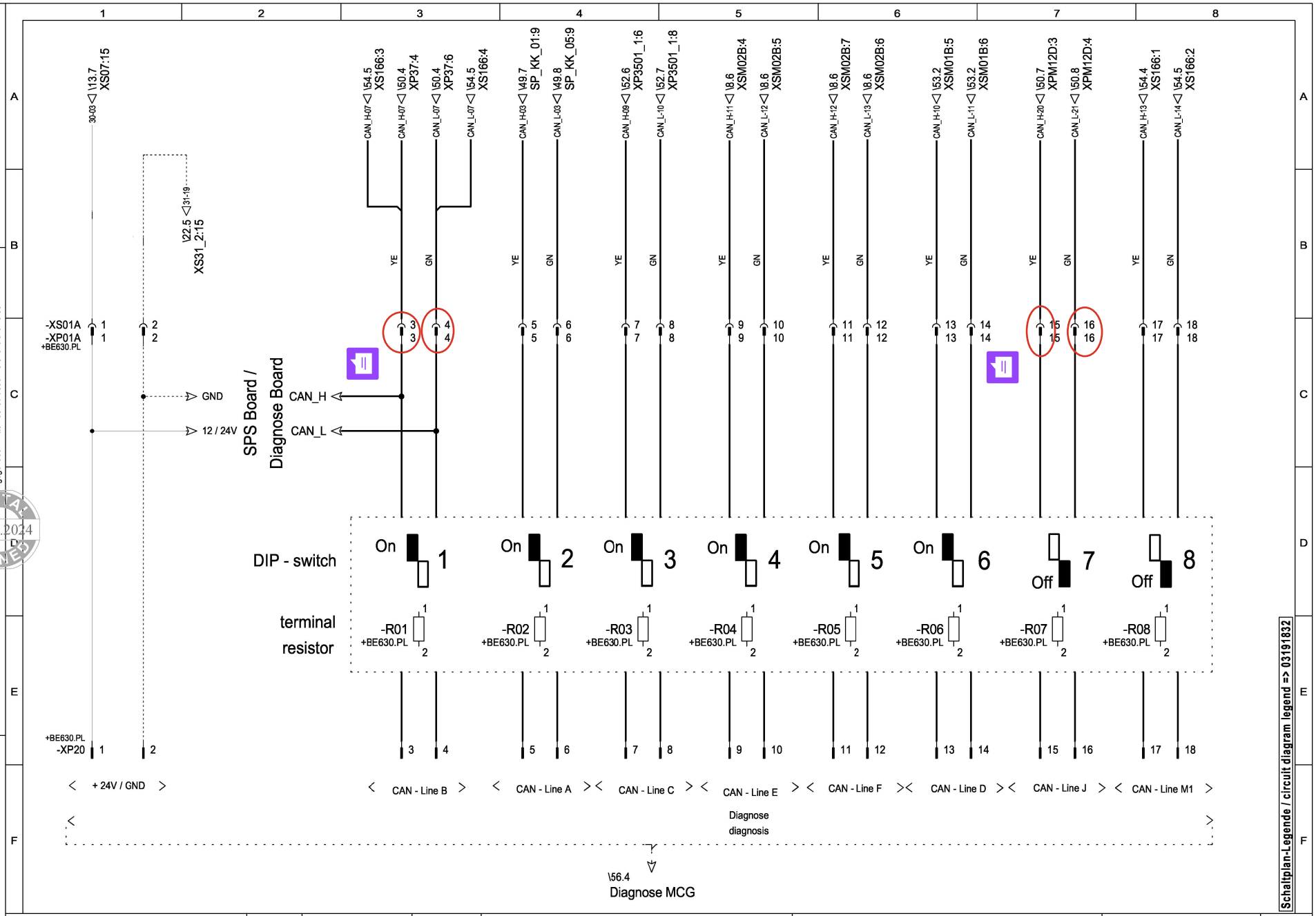

Schaltplan-Legende / circuit diagram legend => 03191832

Manitowoc Crane Group

Dieses Dokument enthält Informationen, die vertraulich und rechtlich geschütztes Eigentum der Manitowoc Company, Inc., oder deren Tochtergesellschaften ("Manitowoc") sind. Dieses Dokument ist Eigentum von Manitowoc und darf ohne ausdrückliche schriftliche Zustimmung von Manitowoc, weder als Ganzes oder in Auszügen verwendet, vervielfältigt, noch gegenüber Dritten benutzt oder veröffentlicht werden.

Ce document contient des informations confidentielles, propriété de Manitowoc Crane Group ou de ses filiales. Ce document est la propriété exclusive de Manitowoc et ne peut être utilisé, reproduit, délivré à un tiers pour quelque usage que ce soit, en tout ou partie, sans l'autorisation écrite expresse de Manitowoc. Tous droits réservés.

DIGITAL SIGNED 22.01.2024

This document contains information that is confidential and proprietary to The Manitowoc Company, Inc. or it subsidiaries ("Manitowoc"). This document is the exclusive property of Manitowoc and it shall not be used,reproduced, released to any third party or relied upon by any third party for any use whatsoever, in whole or in part, without the express written permission of Manitowoc. All rights reserved.

Description of modification / était avant modif / Änderungsbeschreibung	ECO / AMT	Modification by / par / von	Date / Datum	Title in primary language / Description en première langue / Benennung in Erstsprache	Title in secondary language / Description en seconde langue / Benennung in Zweitsprache	Drawing No. / Plan No. / Zeichnungs-Nr.	Revision
Connection for Motec main / auxiliary hoist cameras added 872811: DAB+ radio added	872000	P.Sutkowski	01.09.2023	E.-SCHALTPLAN KRANKABINE CCS POWER BOARD	WIRING DIAGRAM CRANE CABIN CCS POWER BOARD	04346916	F
Manitowoc Crane Group Germany GmbH	Designer Oltmanns	Department / Abteilung TEEW	Date / Datum 14.09.2021			= 35 + BE630.04 / Sheet / Feuille / Blatt 55 / 60	Size / Format A3

IHNEN, ANJA, 22.05.2024 13:40 Page 55/60 Set:

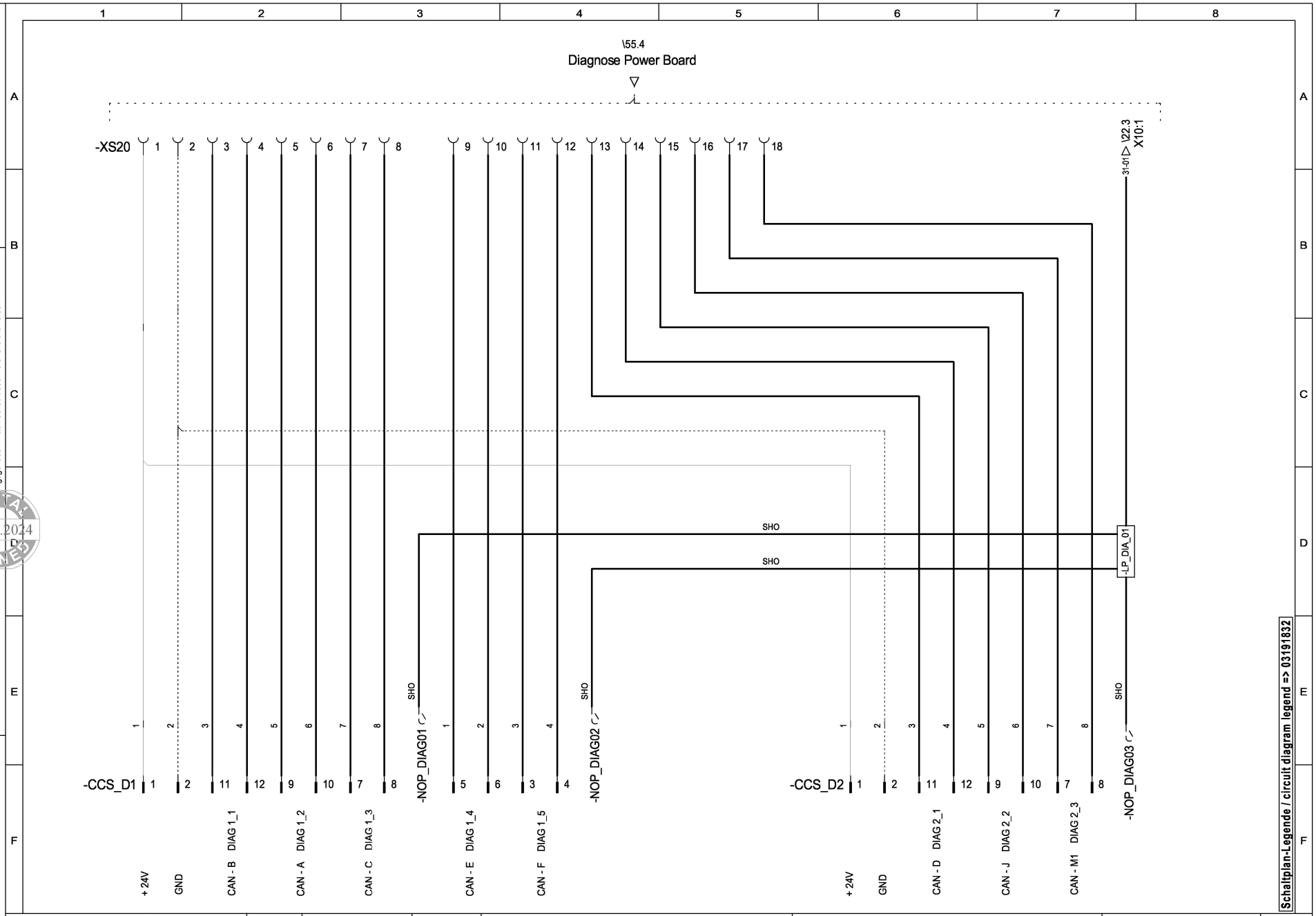

Schaltplan-Legende / circuit diagram legend => 03191832

This document contains information that is confidential and proprietary to The Manitowoc Company, Inc. or it subsidiaries ("Manitowoc"). This document is the exclusive property of Manitowoc and it shall not be used,reproduced, released to any third party or relied upon by any third party for any use whatsoever, in whole or in part, without the express written permission of Manitowoc. All rights reserved.

Ce document contient des informations confidentielles, propriété de Manitowoc Crane Group ou de ses filiales. Ce document est la propriété exclusive de Manitowoc et ne peut être utilisé, reproduit, délivré à un tiers pour quelque usage que ce soit, en tout ou partie, sans l'autorisation écrite expresse de Manitowoc. Tous droits réservés.

Dieses Dokument enthält Informationen, die vertraulich und rechtlich geschütztes Eigentum der Manitowoc Company, Inc., oder deren Tochtergesellschaften ("Manitowoc") sind. Dieses Dokument ist Eigentum von Manitowoc und darf ohne ausdrückliche schriftliche Zustimmung von Manitowoc, weder als Ganzes oder in Auszügen verwendet, vervielfältigt, noch gegenüber Dritten benutzt oder veröffentlicht werden.

DIGITAL SIGNED 22.01.2024

Description of modification / était avant modif / Änderungsbeschreibung	ECO / AMT	Modification by / par / von	Date / Datum	Title in primary language / Description en première langue / Benennung in Erstsprache	Title in secondary language / Description en seconde langue / Benennung in Zweitsprache	Drawing No. / Plan No. / Zeichnungs-Nr.	Revision
Connection for Motec main / auxiliary hoist cameras added 872811: DAB+ radio added	872000	P.Sutkowski	01.09.2023	E.-SCHALTPLAN KRANKABINE CCS POWER BOARD	WIRING DIAGRAM CRANE CABIN CCS POWER BOARD	04346916	F
Manitowoc Crane Group Germany GmbH	Designer Oltmanns	Department / Abteilung TEEW	Date / Datum 14.09.2021			= 35 + BE630.19 / Sheet / Feuille / Blatt 56 / 60	Size / Format A3

IHNEN, ANJA, 22.05.2024 13:40 Page 56/60 Set: